Wymiary w mm

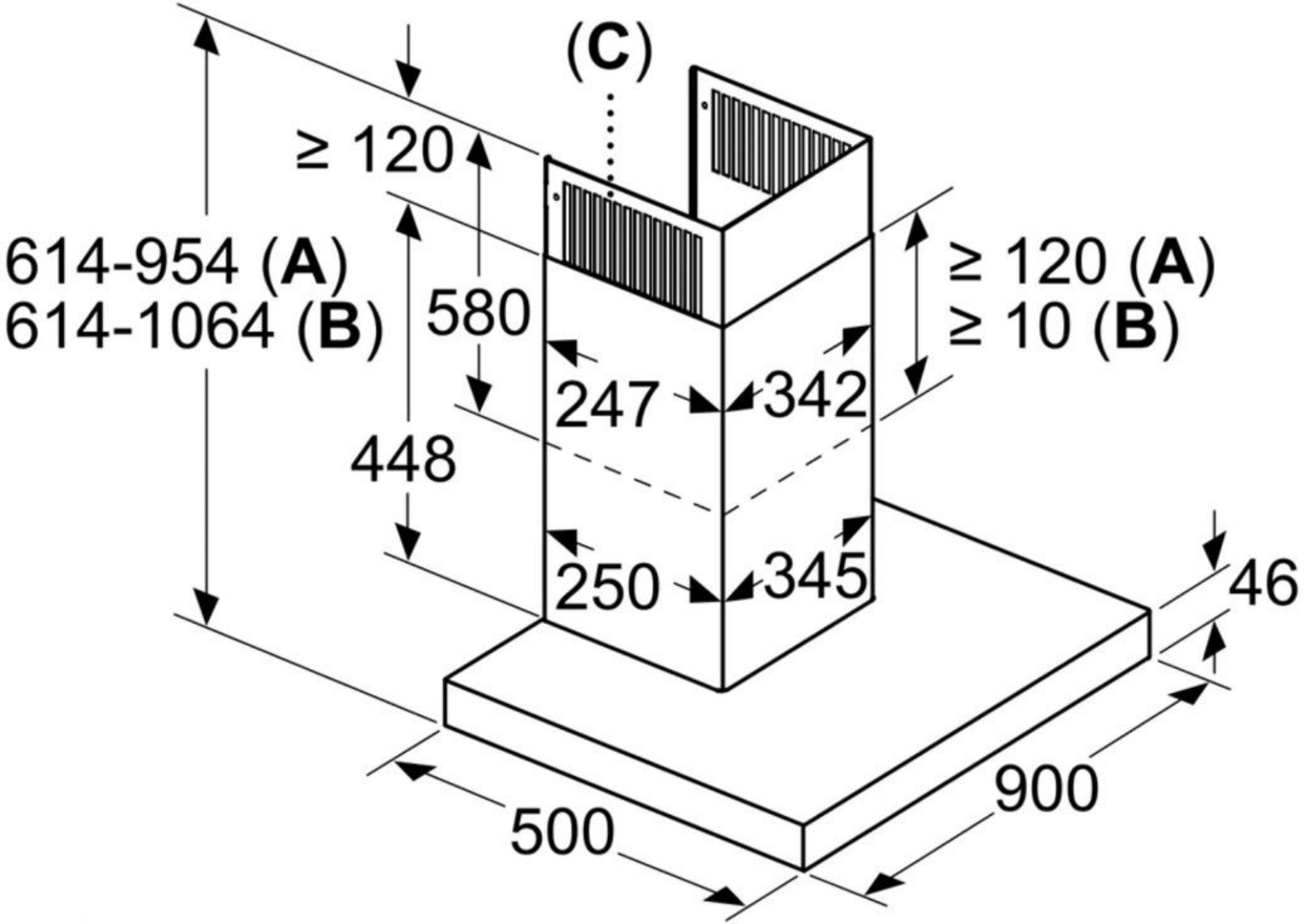

A: Obieg otwarty
B: Obieg zamknięty
C: Szczelina odprowadzająca powietrze - szczeliny przy obiegu otwartym montować w kierunku ku dołowi