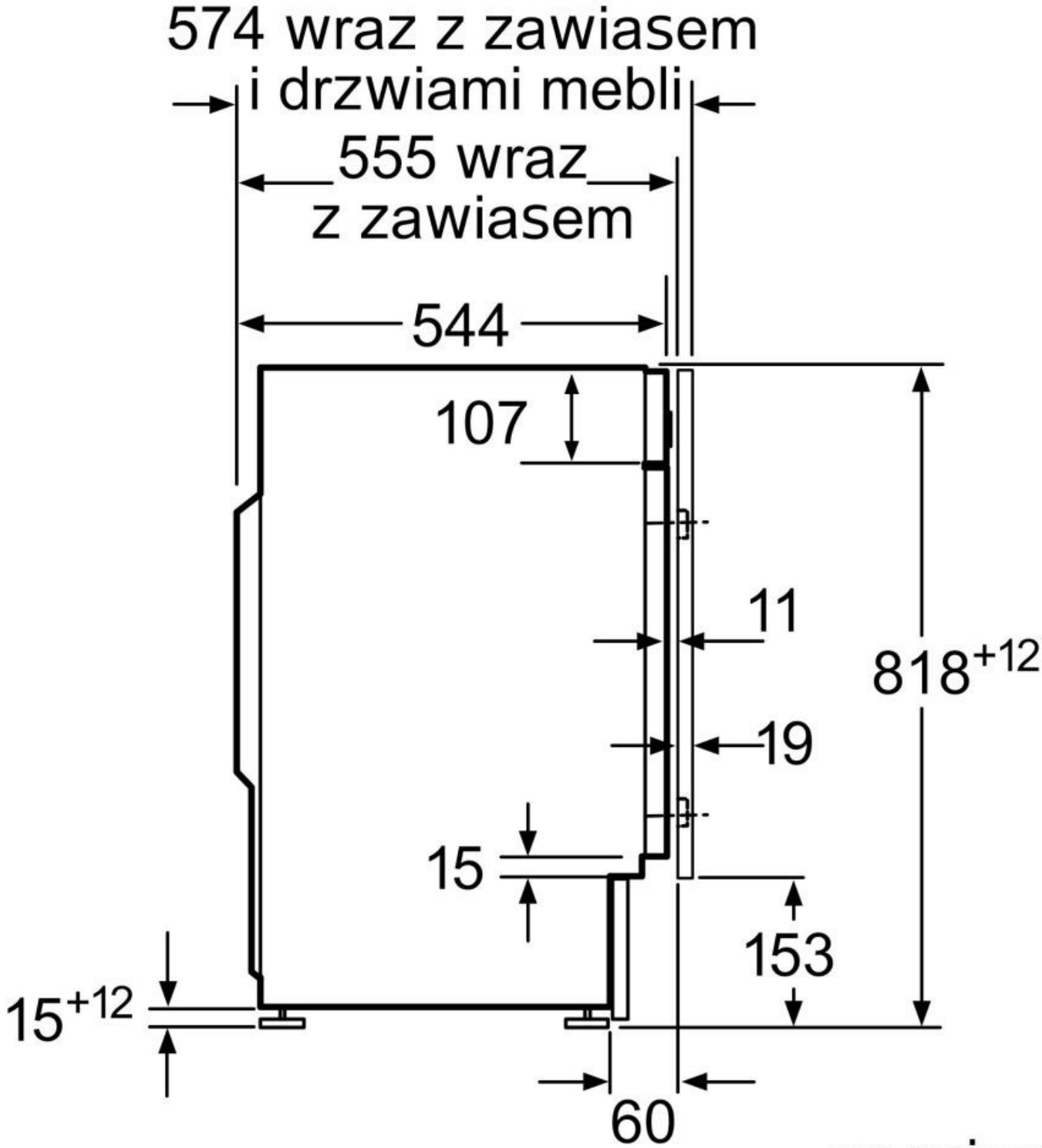
574 wraz z zawiasem
i drzwiami mebli
555 wraz
z zawiasem
544
107
11
818+12
19
15
153
15+12
60

wymiary w mm