SIEMENS

iQ300, Zmywarka do zabudowy w pełni zintegrowana, 60 cm, Zawiasy ślizgowe vario SN73HX03VE

Wyjątkowa zmywarka Home Connect z podłączeniem do sieci Wi-Fi i możliwością sterowania za pomocą smartfona lub asystenta głosowego z aplikacji Home Connect. Wyświetla status programu na podłodze, z możliwością różnorodnej zabudowy.

- ✓ varioSpeed Plus – Zmywaj i susz swoje naczynia nawet do trzech razy szybciej.
- ✓ Więcej elastyczności dla wygodniejszego załadunku dzięki koszom varioFlex oraz szufladzie na sztućce vario3.
- ✓ Niebieskie światło infoLight emitowane na podłogę podczas całego procesu zmywania. Po zakończeniu programu światło automatycznie gaśnie.
- ✓ zawiasy ślizgowe vario -maksymalna wszechstronność w zabudowie.
- ✓ Home Connect – Zarządzaj swoją zmywarką z dowolnego miejsca.

Wyposażenie dodatkowe

SZ30BI02	Maskownica do urządzeń o wysokości 81 cm
SZ38BI00	Szyna łączaca do frontów dzielonych
SZ72010	Przedłużenie weża dopływ. i odpływ.
SZ73000	Wyposażenie dodatkowe do zmywarek
SZ73051EU :	
SZ73100	koszyk na sztucce
SZ73300	Stojak na 4 duże kieliszki do wina

Wyposażenie

Dane techniczne

Klasa efektywności energetycznej[1]: C
Pobór energii na 100 cykli programu Eco[2]: ..... 75 kWh
Liczba standardowych kompletów naczyń: 14
Zużycie wody w litrach na cykl programu Eco[3]: ..... 9.0 l
Czas trwania programu Eko[4]: .....4:55 h
Poziom hałasu: ..... 46 dB(A) re 1pW
Klasa emisji hałasu: C
Rodzaj: ..... Do pełnej zabudowy
Wysokość zdejmowanego górnego blatu (mm): ..... 0 mm
Wymiary urządzenia (mm): ..... 815 x 598 x 550 mm
Wymagana przestrzeń instalacyjna (WxSxG): .. 815-875 x 600 x 550 mm
Głębokość urządzenia przy drzwiach otwartych pod kątem 90° (mm): .....1150 mm
Nóżki o regulowanej wysokości: ..... Tak - wszystkie z przodu
Maksymalna wysokość regulowanych nóżek (mm): ..... 60 mm
Regulacja cokołu: .....Poziomo i pionowo
Ciężar netto: ..... 34.2 kg
Masa brutto (kg): ..... 36.4 kg
Moc przyłączeniowa: .....2400 W
Natężenie: .....10 A
Napięcie: ..... 220-240 V
Częstotliwość (Hz): .....50; 60 Hz
Długość kabla przyłączeniowego: ..... 175 cm
Rodzaj wtyczki: .....Wtyczka Schuko/Gardy z uziemieniem
Długość węża doprowadzającego (cm): ..... 165 cm
Długość węża odprowadzającego (cm): ..... 190 cm
Kod EAN: 4242003978917
Sposób zabudowy: ..... Do pełnej zabudowy

4 242003 978917

[1] Klasa efektywności energetyczne w skali od A do G
[2] Zużycie energii w kWh na 100 cykli (w programie Eco 50 °C)
[3] w programie Eco 50 °C
[4] Czas trwania programu Eco 50 °C

SIEMENS

iQ300, Zmywarka do zabudowy w pełni zintegrowana, 60 cm, Zawiasy ślizgowe vario SN73HX03VE

Wyposażenie

Wydajność i zużycie
- Klasa efektywności energetycznej[1]: C
- Energia[2] / woda[3] : 75 kWh / 9 litry
- Pojemność: 14 kompletów naczyń
- Czas trwania programu[4] : 4:55 (h:min)
- Poziom hałasu : 46 dB(A) re 1 pW
- Klasa emisji hałasu : C

Programy i funkcje
- 6 programów: eco 50 °C, auto 45-65 °C, intensywny 70 °C, godzinny 65 °C, szybki 45 °C, Favourite
- Ustawienie fabryczne programu Favourite: mycie wstępne
- 4 Funkcje dodatkowe: Home Connect - zdalny start, Strefa Intensywna, halfLoad - połowa załadunku, varioSpeed Plus
- machineCare - program czyszczenia zmywarki
- Opcje dodatkowe dostępne za pomocą aplikacji Home Connect: higiena Plus, Silence on demand - tryb czasowego wyciszenia pracy

Technologia zmywania i suszenia
- Wymiennik ciepła
- aquaSensor
- Asystent Dozowania
- Silnik iQdrive
- Innowacyjny 3-częściowy system filtrów
- Materiał, z którego wykonana jest komora zmywarki: stal szlachetna/ dno Polinox

System koszy
- System koszy varioFlex
- Szuflada vario3 - dodatkowy poziom załadunku
- 3-poziomowy system rackMatic
- Płynny wysuw na rolkach dolnego kosza
- RackStopper - blokada zapobiegająca zbyt głębokiemu, przypadkowemu wysunięciu dolnego kosza
- 2 składane stojaki w górnym koszu
- 4 składane stojaki na talerze w dolnym koszu
- 2 półki na filiżanki w górnym koszu

Obsługa i wskaźniki pracy
- Zdalna kontrola przez aplikację mobilną Home Connect przez Wi-Fi
- Panel obsługi od góry
- Język na blendzie: angielski
- infoLight - wskaźnik pracy z dołu urządzenia (niebieski)
- Wyświetlacz z informacją o czasie pozostałym do końca programu
- Sygnał dźwiękowy końca programu
- Programowanie czasu startu: 1-24 h

Technologia i wyposażenie
- aquaStop: gwarancja Siemens AGD, w przypadku szkód powstałych na skutek wylania się wody - na cały cykl życia urządzenia.*
- zawiasy ślizgowe vario
- System ochrony szkła

Akcesoria
- Zabezpieczenie blatu przed parą

Wymiary
- Wymiary urządzenia (WxSxG): 81.5 x 59.8 x 55 cm

[1] Skala klas efektywności energetycznej od A do G
[2] Zużycie energii w kWh na 100 cykli (w programie Eco 50 °C)
[3] Zużycie wody w litrach na cykl (w programie Eco 50 °C)
[4] Czas trwania programu Eco 50 °C
*Warunki gwarancji dostępne pod adresem https://www.siemens-home.bsh-group.com/pl/gwarancja-aquastop-zmywarki

SIEMENS

iQ300, Zmywarka do zabudowy w pełni zintegrowana, 60 cm, Zawiasy ślizgowe vario
SN73HX03VE
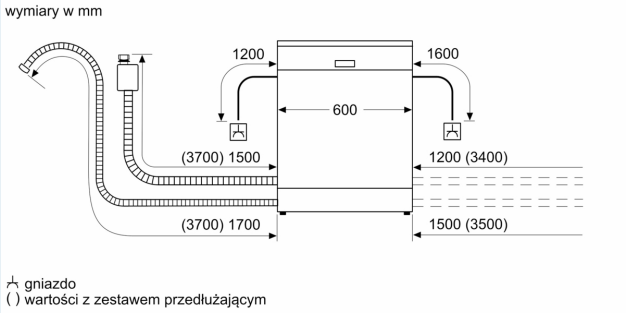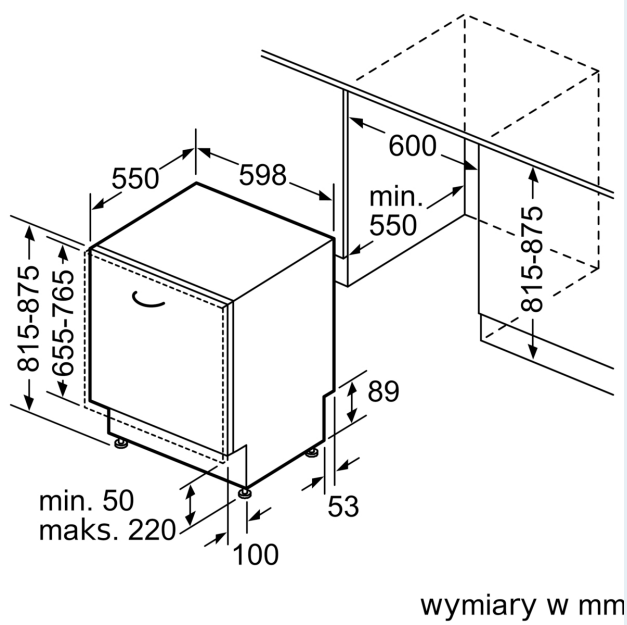
Rysunki wymiarowe