SIEMENS

iQ100, Chłodziarko-zamrażarka do zabudowy z dolną zamrażarką, 193.5 x 54.1 cm, Zawias ślizgowy KI96N5SE0

KS6BZR00 :
KSGGZM00 :

Bardzo duża chłodziarko-zamrażarka do zabudowy o 11% większej pojemności chłodzenia. Wyposażona w szufladę Fresh Box na owoce i warzywa, technologię No Frost oraz funkcje szybkiego chłodzenia i zamrażania dla optymalnego przechowywania.

- ✓ Inteligentny kompresor inwerterowy zapewnia lepszą kontrolę temperatury oraz doskonałą wydajność i żywotność urządzenia.
- ✓ Duża pojemność – większe jest lepsze! Wszystko to aby uzyskać więcej miejsca do przechowywania całotygodniowych zakupów.
- ✓ autoAirflow – równomierne chłodzenie zachowuje świeżość na dłużej.
- ✓ Klasa hałasu B: ciche urządzenia nie są głośniejsze niż szelest liści.
- ✓ noFrost – koniec z rozmrażaniem zamrażarki.

Klasa efektywności energetycznej: ..... E
Średni roczny pobór energii w kilowatogodzinach (kWh/rok): 231 kWh/rok
Suma objętości komór mrożących: ..... 75 l
Suma objętości komór schładzania: ..... 215 l
Poziom hałasu: ..... 34 dB(A) re 1pW
Klasa emisji hałasu: ..... B
Rodzaj: ..... Do pełnej zabudowy
Opcje panelu drzwi: ..... Brak możliwości instalacji paneli drzwiowych
Wysokość: .....1935 mm
Szerokość: ..... 541 mm
Głębokość: .....548 mm
Wymagana przestrzeń instalacyjna (WxSxG): . 1940 x 560 x 550 mm
Ciężar netto: ..... 54.8 kg
Natężenie: ..... 10 A
Otwieranie drzwi: ..... Prawostronnie z możliwością zamiany stron
Napięcie: ..... 220-240 V
Częstotliwość (Hz): .....50 Hz
Długość kabla przyłączeniowego: ..... 230.0 cm
Ilość agregatów: 1
Ilość niezależnych układów chłodzenia: 2
Wewnętrzny wentylator: .....Nie
Zamienna strona zawiasów: .....Tak
Ilość półek z regulacją wysokości w chłodziarce: 4
Stelaż na butelki: ..... Nie
System mrożenia bezszronowego: .....Zamrażarka
Sposób zabudowy: ..... Nie dotyczy

4 242003 954911

SIEMENS

iQ100, Chłodziarko-zamrażarka do zabudowy z dolną zamrażarką, 193.5 x 54.1 cm, Zawias ślizgowy KI96N5SE0

Dane eksploatacyjne
- Klasa efektywności energetycznej E w skali od A do G
- Pojemność całkowita : 290 l
- Roczne zużycie energii: 231 kWh/rok
- Poziom hałasu : 34 dB

Design
- Oświetlenie LED w chłodziarce
- Chlodziarki dwudrzwiowe do zabudowy, z

Komfort użytkowania
- supermrożenie
- Elektroniczna regulacja temperatury, wyświetlacz LED
- wyłącznik super chłodzenie: automatyczna deaktywacja
- Optyczna i dźwiękowa sygnalizacja pozostawienia otwartych drzwi
- Automatyczne odszranianie w chłodziarce

Chłodziarka
- Pojemność netto chłodziarki : 215 l
- Ilość półek: 5 z bezpiecznego szkła, w tym 4 o regulowanej wysokości
- Ilość dużych półek na drzwiach: 1; ilość małych półek na drzwiach: 3

System świeżości
- 1 pojemnik freshBox

Zamrażarka
- noFrost - nigdy więcej rozmrażania!
- Pojemność netto zamrażalnika : 75 l
- Zdolność zamrażania 24h : 7.5 kg
- Zdolność przechowywania w przypadku awarii : 10 h
- Ilość przezroczystych szuflad na mrożonki: ilość koszy, poz. zamrażal.: 3 szt

Wymiary
- Wymiary urządzenia: W 193.5 cm x S 54.1 cm x G 54.8 cm
- Wymiary niszy do zabudowy W x S x G: 194.0 cm x 56.0 cm x 55.0 cm

Parametry techniczne
- z możliwością zmiany strony, Drzwi zamocowane prawostronnie
- Z przodu nóżki o regulowanej wysokości, z tyłu rolki
- Długość przewodu zasilającego :230 cm
- Klasa klimatyczna: SN-ST
- 220 - 240 V

Wyposażenie
- 3 x pojemnik na jajka, 1 x pojemnik na kostki lodu
- [1]W oparciu o standardowy, 24-godzinny test. Faktyczne zużycie energii zależy od sposobu użytkowania urządzenia i jego umiejscowienia.

SIEMENS
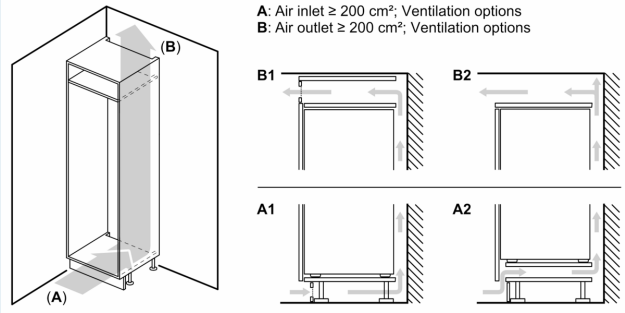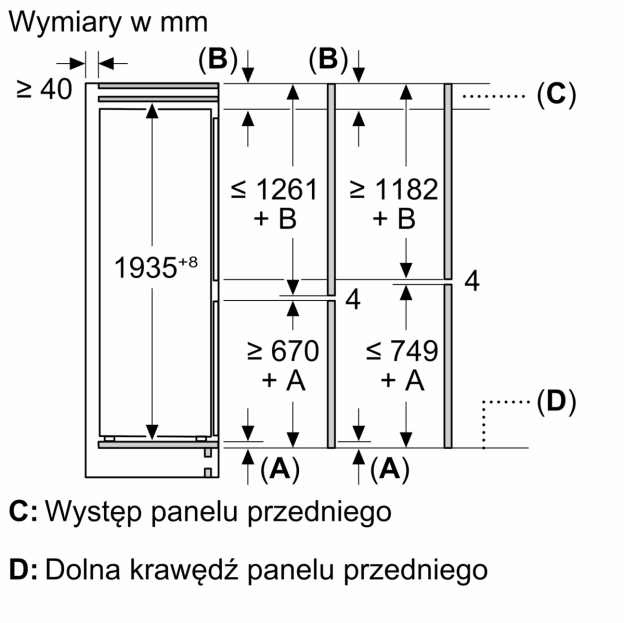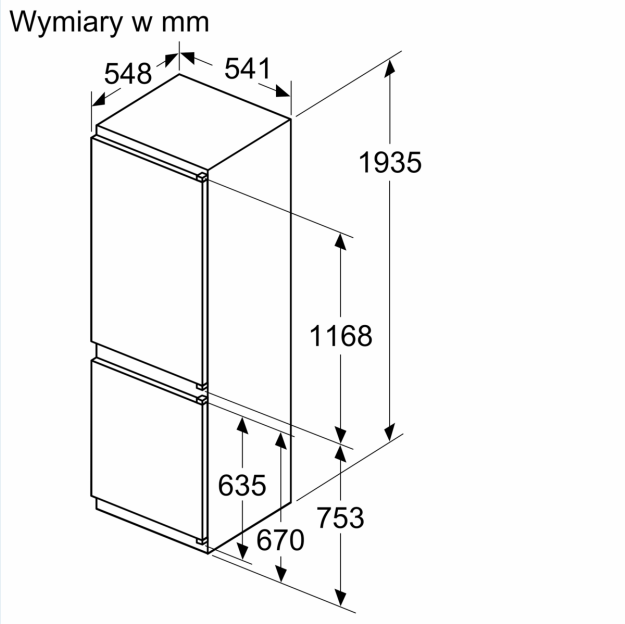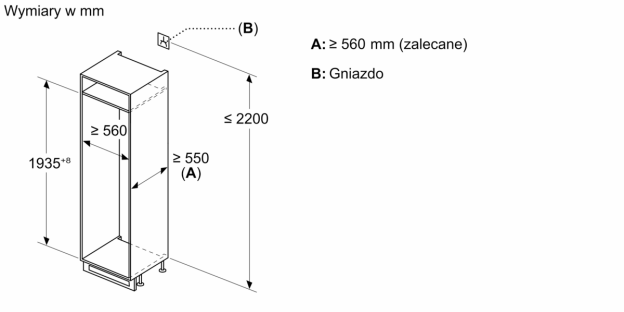
iQ100, Chłodziarko-zamrażarka do zabudowy z dolną zamrażarką, 193.5 x 54.1 cm, Zawias ślizgowy KI96N5SE0