Serie 8, Piekarnik do zabudowy, 60 x 60 cm, Biały
HBG7341W1

A+

Assist

Piekarnik do zabudowy z Cyfrowym Pierścieniem Sterującym oraz dotykowym wyświetlaczem TFT Touch Display. Funkcja asystenta dań, Air Fry. Sterowanie z Home Connect za pomocą aplikacji.

- **Home Connect z funkcją zdalnego sterowania i monitorowania**: odkryj pełen potencjał swojego inteligentnego piekarnika.
- **Świat przepisów**: inspirujące przepisy dopasowane do Twojego gustu.
- **Porady kulinarne**: dostęp do praktycznych wskazówek za pomocą aplikacji Home Connect.
- **Cyfrowy Pierścień Sterujący**: łatwy i nowoczesny sposób na wybór ustawień piekarnika.
- **Funkcja Asystenta Dań**: ustawi optymalny rodzaj grzania, temperaturę oraz czas automatycznie dla szerokiego zakresu dań.

Zintegrowane wyposażenie dodatkowe

1 x Emaliowana blacha do pieczenia, 1 x Ruszt kombinowany, 1 x Brytfanka (blacha) uniwersalna

Wyposażenie dodatkowe

HEZ327000 Kamień i łopatka do piecz. pizzy, chleba, HEZ333001 Pokrywa formy profesjonalnej, HEZ530000 Blachy połówkowe, HEZ531010 :, HEZ532010 :, HEZ538000 Prowadnice teleskop. 1 pozio. VarioClip, HEZ617000 Forma do pieczenia pizzy, HEZ629070 Blacha Air Fry i do grillowania, HEZ631070 :, HEZ632070 :, HEZ633001 Pokrywa formy profesjonalnej, HEZ633070 Forma profesjonalna, HEZ633073 Forma profesjonalna, HEZ634000 :, HEZ635001 Wyposazenie dodatkowe elektrycznych kuch, HEZ636000 Brytfanna szklana, HEZ638000 Prowadnice teleskop. 1 pozio. VarioClip, HEZ660060 :, HEZ664000 :, HEZ915003 Szklane naczynie do pieczenia, HEZG0AS00 Kabel zasilający 3 m

Dane techniczne

Typ budowy: ..... Do zabudowy
Zintegrowany system oczyszczania: ..... Hydroliza, EcoClean na części ścian
Wymagana przestrzeń instalacyjna (WxSxG): ..... 585-595 x 560-568 x 550 mm
Wymiary urządzenia: ..... 595 x 594 x 548 mm
Wymiary zapakowanego urządzenia (WxSxG) (mm): . 670 x 680 x 670 mm
Materiał panelu sterowania: ..... Szkło
Materiał drzwi: ..... Szkło
Masa netto: ..... 34.8 kg
Pojemność użytkowa piekarnika: ..... 71 l
Sposoby grzania: ..... Rozmrażanie, Air fry, Grill o dużej powierzchni, Gorące powietrze delikatne, Gorące powietrze , Grill o małej powierzchni, Grzanie górne/dolne, Delikatne grzanie górne/dolne, Funkcja pizza, Pieczenie w niskiej temperaturze, Dolne grzanie, Grill z obiegiem powietrza, Wstępne nagrzewanie, Podtrzymywanie ciepła
Kontrola temperatury: ..... Elektroniczna
Ilość lamp wewnętrznych: 1
Długość kabla przyłączeniowego: ..... 120.0 cm
Kod EAN: 4242005326389
Liczba komór - DYREKTYWA (2010/30/WE): 1
Klasa efektywności energetycznej: ..... A+
Zużycie energii dla cyklu w trybie z włączonym wentylatorem: ... 0.87 kWh/cykl
Zużycie energii na cykl przy termoobiegu - (2010/30/EC): ..... 0.69 kWh/cykl
Wskaźnik efektywności energetycznej (2010/30/EC): ..... 81.2 %
Moc przyłączeniowa: ..... 3600 W
Natężenie (A): ..... 16 A
Napięcie (V): ..... 220-240 V
Częstotliwość (Hz): ..... 50; 60 Hz
Rodzaj wtyczki: ..... Wtyczka Schuko/Gardy z uziemieniem
Zawarte akcesoria: .... 1 x Emaliowana blacha do pieczenia, 1 x Ruszt kombinowany, 1 x Brytfanka (blacha) uniwersalna

4 242005 326389

Serie 8, Piekarnik do zabudowy, 60 x 60 cm, Biały
HBG7341W1

Piekarnik do zabudowy z Cyfrowym Pierścieniem Sterującym oraz dotykowym wyświetlaczem TFT Touch Display. Funkcja asystenta dań, Air Fry. Sterowanie z Home Connect za pomocą aplikacji.

Typ piekarnika / rodzaje grzania:

- Piekarnik z 14 rodzaje grzania: Termoobieg 3D, grzanie góra/dół, grill z obiegiem powietrza, grill o dużej powierzchni, grill o małej powierzchni, funkcja Pizza, grzanie dolne, gotowanie w niskiej temperaturze, rozmrażanie, podgrzewanie, podtrzymywanie ciepła, termoobieg delikatny, grzanie góra/ dół delikatne, Air Fry
- Regulacja temperatury w zakresie 30 °C - 300 °C
- Pojemność: 71 l

Design:

- Sterowanie sensorowe Touch Control
- Cyfrowy Pierścień Sterujący
- Wnętrze piekarnika: emalia antracytowa GranitEmail

Komfort:

- Wyświetlacz dotykowy TFT Touch Display
- Zegar elektroniczny
- Automatyczna propozycja temperatury
- Kontrola nagrzewania Wskaźnik aktualnej temperatury
- Funkcja Air Fry
- System wspomagający wybór potrawy Asystent Dań
- Automatyczne szybkie nagrzewanie
- Halogenowe oświetlenie wnętrza piekarnika, wyłącznik oświetlenia piekarnika
- Dmuchawa chłodząca
- Zawias drzwi u dołu
- SoftOpen - delikatne otwieranie drzwi piekarnika SoftClose - miękkie domykanie drzwi
- Asystent Piekarnika ze sterowaniem głosowym. Urządzenie do sterowania głosowego nie jest częścią wyposażenia, należy je zainstalować (np. Amazon Alexa - obsługiwane języki: angielski, niemiecki, hiszpański, francuski, włoski).
- Home Connect: możliwość podłączenia do sieci WLAN

Czyszczenie:

- EcoClean Direct: powlekane ścianka tylna
- Asystent czyszczenia (program) - czyszczenie parowe
- Wewnętrzna strona drzwi w pełni szklana

Bezpieczeństwo:

- Niska temperatura drzwi
- coolTouch door: panele szklane w drzwiach piekarnika 3 szt
- Zabezpieczenie przed uruchomieniem przez dzieci
- Wyłącznik bezpieczeństwa Wskaźnik zalegania ciepła Przycisk start/stop Wyłącznik kontaktowy drzwi

Drabinki piekarnika / prowadnice

- Liczba poziomów drabinek: 5 szt
- Prowadnice teleskopowe dostępne w ramach wyposażenia dodatkowego

Wyposażenie standardowe:

- blacha uniwersalna, emaliowana blacha do pieczenia, ruszt kombinowany

Dane techniczne:

- Długość przewodu sieciowego: 120 cm
- Napięcia znamionowe: 220 - 240 V
- Wartość całkowita przyłącza elektrycznego: 3.6 kW
- Klasa efektywności energetycznej (EU Nr. 65/2014): A+(w skali efektywności energetycznej od A+++ do D)
- Zużycie energii dla cyklu w trybie tradycyjnym:0.87 kWh
- Zużycie energii dla cyklu w trybie z włączonym wentylatorem:0.69 kWh
- Liczba komór: 1 Źródło ciepła: elektryczne Objętość:71 l

Wymiary:

- Wymiary (WxSxG): 595 mm x 594 mm x 548 mm
- Wymiary niszy (WxSxG): 585 mm - 595 mm x 560 mm - 568 mm x 550 mm
- "Należy zachować wymiary i uwzględnić wskazówki montażowe zgodnie z rysunkiem montażowym"

Serie 8, Piekarnik do zabudowy, 60 x 60 cm, Biały
HBG7341W1

Montaż dwóch urządzeń jedno na drugim

Wymiana powietrza

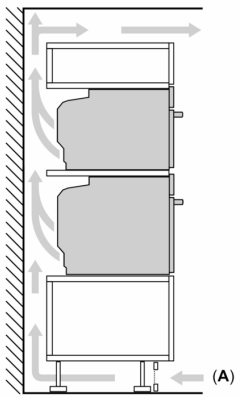

A: Wlot powietrza ≥ 200 cm²

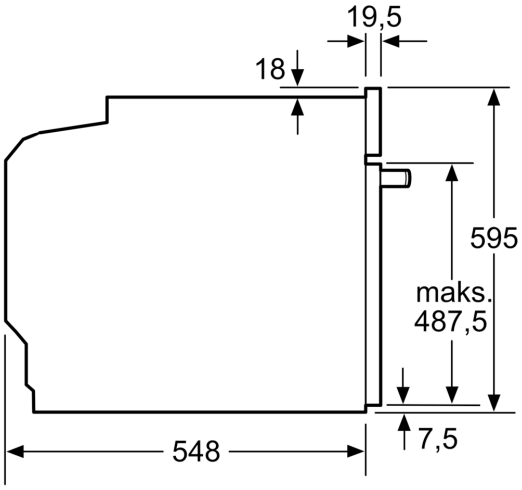

wymiary w mm

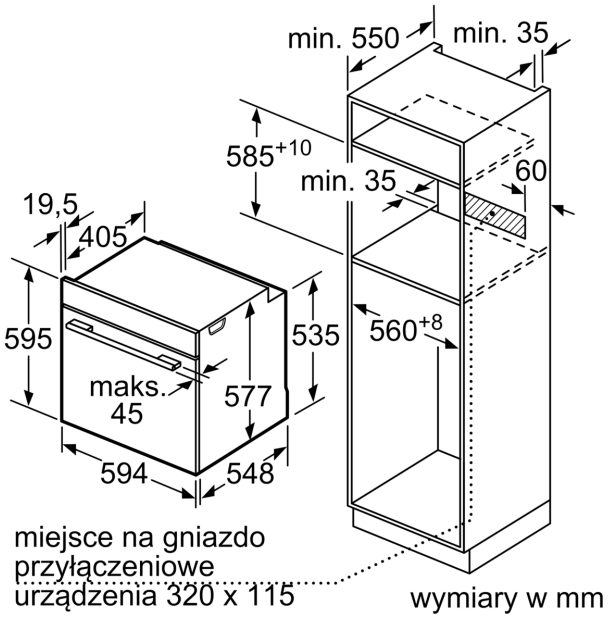

wymiary w mm

W przypadku wbudowania urządzenia pod płytą grzewczą należy przestrzegać następujących grubości blatu roboczego (ewent. łącznie z konstrukcją spodnią).

Typ płyty grzewczej	**min. grubość blatu roboczego**	
	nakładana	zlicowana
Płyta indukcyjna	37 mm	38 mm
Pełnopłaszczyznowa płyta indukcyjna	47 mm	48 mm
Płyta gazowa	30 mm	38 mm
Płyta elektryczna	27 mm	30 mm

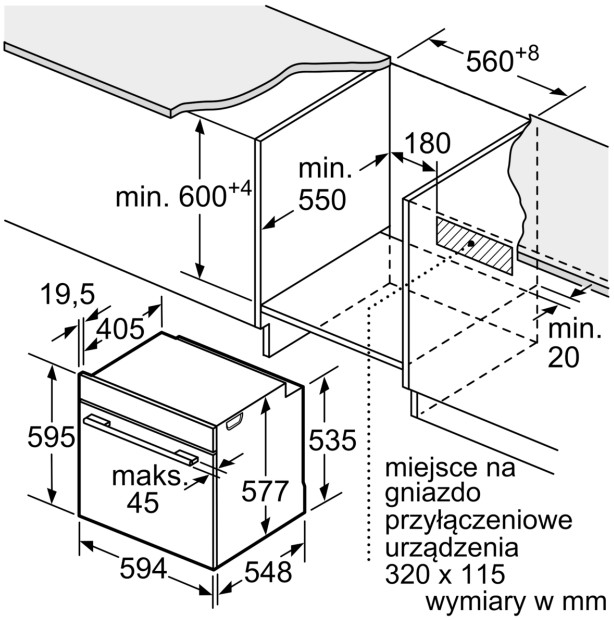
560+8
180
min. 600+4
min. 550
19,5
405
min. 20
595
535
maks. 45
577
594
548
miejsce na gniazdo przyłączeniowe urządzenia 320 x 115
wymiary w mm